Publiceerbare aanvraag/melding omgevingsvergunning

Formulierversie
2020.01

Aanvraaggegevens

Algemeen

Aanvraagnummer	6495727
Aanvraagnaam	muurdoorbraak Steenstraat 9 Utrecht
Uw referentiecode	-
Ingediend op	05-11-2021
Soort procedure	Reguliere procedure
Projectomschrijving	Het betreft een doorbraak in een bestaande muur van de woonkamer
Opmerking	-
Gefaseerd	Nee
Blokkerende onderdelen weglaten	Nee
Kosten openbaar maken	Nee
Bijlagen die later komen	Dossier is compleet
Bijlagen n.v.t. of al bekend	Dossier is compleet

Bevoegd gezag

Naam:	Gemeente Utrecht
Bezoekadres:	Meer informatie over bouwen, wonen en ondernemen vindt u op onderstaand genoemde website.
Postadres:	Vergunningen, Toezicht en Handhaving Afdeling Vergunningen Postbus 8406 3503 RK Utrecht
Telefoonnummer:	030-286 0000
Contactformulier:	www.utrecht.nl/baliebwo
Website:	www.utrecht.nl/baliebwo
Contactpersoon:	VTH Vergunningen

Kopie Bouwdossier

Overzicht bijgevoegde modulebladen

Aanvraaggegevens

Locatie van de werkzaamheden

Werkzaamheden en onderdelen

Overige veranderingen aan bestaande bouwwerken

- Bouwen

Bijlagen

Kopie Bouwdossier

Locatie

1 Adres

Postcode	3572SW
Huisnummer	9
Huisletter	-
Huisnummertoevoeging	-
Straatnaam	Steenstraat
Plaatsnaam	Utrecht
Gelden de werkzaamheden in deze aanvraag/melding voor meerdere adressen of percelen?	☐ Ja ☑ Nee

Kopie Bouwdossier

Bouwen

Overige veranderingen aan bestaande bouwwerken

1 Woonboten en drijvende objecten

Betreft het bouwwerk een drijvend object?	☐ Ja ☑ Nee

2 Woning

Gaat het om de bouw van één of meer woningen?	☐ Ja ☑ Nee

3 De bouwwerkzaamheden

Wat is er op het bouwwerk van toepassing?	☐ Het wordt geheel vervangen ☑ Het wordt gedeeltelijk vervangen ☐ Het wordt nieuw geplaatst
Eventuele toelichting	Een eenvoudige muurdoorbraak
Hebt u voor deze bouwwerkzaamheden al eerder een vergunning aangevraagd?	☑ Ja ☐ Nee

4 Plaats van het bouwwerk

Waar gaat u bouwen?	Terrein

5 Seizoensgebonden en tijdelijke bouwwerken

Gaat het om een seizoensgebonden bouwwerk?	☐ Ja ☑ Nee
Gaat het om een tijdelijk bouwwerk?	☐ Ja ☑ Nee

6 Gebruik

Waar gebruikt u het bouwwerk en/of terrein momenteel voor?	☑ Wonen ☐ Overige gebruiksfuncties
Waar gaat u het bouwwerk voor gebruiken?	☑ Wonen ☐ Overige gebruiksfuncties
Wat wordt de gebruiksoppervlakte van de woning in m2 na uitvoering van de bouwwerkzaamheden?	75
Wat wordt de vloeroppervlakte van het verblijfsgebied van de woning in m2 na uitvoering van de bouwwerkzaamheden?	75

Kopie Bouwdossier

7 Uiterlijk bouwwerk/welstand

Beschrijf van de onderstaande onderdelen de materialen en kleuren die u voor het bouwwerk gebruikt. U mag het veld leeg laten als u materialen en kleuren in de bijlagen vermeldt

Onderdelen	Materiaal	Kleur
Gevels	-	-
- Plint gebouw	-	-
- Gevelbekleding	-	-
- Borstweringen	-	-
- Voegwerk	-	-
Kozijnen	-	-
- Ramen	-	-
- Deuren	-	-
- Luiken	-	-
Balkonhekken	-	-
Dakgoten en boeidelen	-	-
Dakbedekking	-	-

Vul hier overige onderdelen en bijbehorende materialen en kleuren in. -

8 Mondeling toelichten

Ik wil mijn bouwplan mondeling toelichten voor de welstandscommissie/ stadsbouwmeester.

- ☐ Ja
- ☑ Nee

Kopie Bouwdossier

Bijlagen

Formele bijlagen

Naam bijlage	Bestandsnaam	Type	Datum ingediend	Status document
21-45_B-01_04-11-20-21_pdf	21-45 B-01 04-11-2021.pdf	Plattegronden, doorsneden en detailtekeningen bouwen complexere bouwwerken	05-11-2021	In behandeling
21-14_CB_05-03--2021-_pdf	21-14 CB 05-03-2021.pdf	Constructieve veiligheid complexere bouwwerken	05-11-2021	In behandeling
20-45_W-01_15-03-20-21_pdf	20-45 W-01 15-03-2021.pdf	Constructieve veiligheid complexere bouwwerken	05-11-2021	In behandeling

Kopie Bouwdossier

Vergunningen, Toezicht en Handhaving
Afdeling Vergunningen
Postadres Postbus 8406, 3503RK Utrecht
Telefoon 14030

Gemeente Utrecht

[redacted]

Behandeld door
Doorkiesnummer
E-mail
Bijlage(n)

Datum 18 november 2021
Ons kenmerk HZ_WABO-21-40114
Onderwerp Besluit omgevingsvergunning

Verzonden
Bij antwoord datum, kenmerk en onderwerp vermelden

Geachte

We hebben besloten om een omgevingsvergunning te geven aan voor:
het maken van een doorbraak in een dragende muur van een woning op het adres:
Steenstraat 9 in Utrecht.

De activiteiten waar deze vergunning over gaat en de bijbehorende voorschriften leest u in de voortzetting van dit besluit op de pagina's na de ondertekening.

Publicatie
We maken het besluit bekend op www.officielebekendmakingen.nl zodat belanghebbenden worden geïnformeerd over ons besluit en hiertegen in bezwaar kunnen gaan.

Gebruik maken van de vergunning
U mag de vergunning al gebruiken. Wel is dit tijdens de bezwaarperiode van zes weken op eigen risico. Het kan namelijk zijn dat de vergunning wordt bestreden waardoor we een nieuw besluit moeten nemen. Dit kan een aangepaste vergunning zijn of een weigering. De bezwaarperiode begint op de dag na verzenddatum van deze vergunning. U kunt navragen of bezwaar is ingediend bij het secretariaat van de bezwaarcommissie, telefoon [redacted]

Kosten
Voor het behandelen van uw aanvraag moet u betalen. U ontvangt hiervoor een rekening.
De verschuldigde leges zijn als volgt gespecificeerd.

Uitvoering
Uw contactpersoon voor het toezicht op de uitvoering zal via een e-mail van de gemeente aan u bekend worden gemaakt. Tot die tijd kunt u contact opnemen met een toezichthouder via het algemene e-mail adres van rayon noord van de afdeling Toezicht en Handhaving Bebouwde Omgeving, e-mailadres:

Kopie Bouwdossier

Gemeente Utrecht

Vragen over dit besluit
Over de inhoud van dit besluit kunt u contact opnemen met de medewerker die uw aanvraag heeft behandeld. Bovenaan deze brief vindt u de contactgegevens.

Met vriendelijke groet,
Namens burgemeester en wethouders,

[redacted]

M. Prijs,
Hoofd Vergunningen [redacted]

Kopie Bouwdossier

Bezwaar maken tegen dit besluit
Bent u het niet eens met het besluit in deze brief? Dan kunt u daartegen bezwaar maken. Dit moet u doen binnen 6 weken. Deze termijn start de dag na de verzenddatum van deze brief. Bezwaar maken kan op de volgende manieren:

- Online via www.utrecht.nl/bezwaar.
- Met een brief aan het college van burgemeester en wethouders van Utrecht, afdeling Juridische Zaken, postbus 16200, 3500 CE Utrecht. In het bezwaarschrift staat in elk geval:
  - uw naam, adres, telefoonnummer, datum en handtekening
  - kenmerk en datum van deze besluitbrief
  - reden van uw bezwaar

Gemeente Utrecht

Activiteit Bouw

Constateringen

- Uw aanvraag is in overeenstemming met de beheersverordening "De Meern Noord, Maximapark, Vogelenbuurt, Wittevrouwen".
- Tijdens de behandeling van uw aanvraag heeft eenieder de gelegenheid gehad om een reactie in te dienen. In deze periode hebben we geen reactie ontvangen.

Overwegingen

- Uit artikel 2.10 van de Wabo en de vermelde constateringen volgt dat uw aanvraag voor een omgevingsvergunning verleend moet worden aangezien geen grond aanwezig is om de vergunning te weigeren. In deze situatie kunnen wij privaatrechtelijke belangen niet in de besluitvorming betrekken.
- Het bureau van de Commissie Welstand en Monumenten heeft geconstateerd dat voor uw aanvraag geen welstandscriteria van toepassing zijn, waardoor uw bouwplan voldoet aan de Welstandsnota.

Besluit en motivering

Het volgende is besloten:

- De omgevingsvergunning te verlenen onder voorwaarden genoemd onder de Voorschriften. Wij verlenen de gevraagde vergunning aangezien het aannemelijk is dat uw aanvraag voldoet aan de relevante toetsingskaders.

Voorschriften

Algemene Voorschriften

- U mag niet starten met de uitvoering voordat u hiervoor bij ons een melding hebt gedaan. U krijgt op korte termijn een e-mail van de afdeling Toezicht en Handhaving met informatie over deze verplichte melding.

- Alle gegevens die u nog moet indienen dient u ons via het e-mailadres omgevingsloket@utrecht.nl toe te sturen. Belangrijk hierbij is dat u het kenmerk van de vergunning vermeldt.

- De bouwwerkzaamheden moeten overeenkomstig deze vergunning, het bouwbesluit en de bouwverordening worden uitgevoerd. Indien in afwijking hiervan wordt gebouwd zal handhavend worden opgetreden.

- Wij hebben kennis genomen van de hoofdlijnen van de constructie. Conform dit principe moeten de definitieve constructieberekeningen en -tekeningen worden uitgewerkt. Deze gegevens moeten uiterlijk 3 weken voor de uitvoering van de betreffende bouwwerkzaamheden worden ingediend. Over de voortgang van de constructiecontrole kunt u contact opnemen met de later aan u bekend te maken buiteninspecteur.

  In het aanhangsel achterin het besluit treft u een overzicht aan van de nog in te dienen constructieve gegevens.

- Uiterlijk op de dag van beëindiging van de bouwwerkzaamheden moet het werk worden gereed gemeld bij de genoemde inspecteur van de afdeling Toezicht & Handhaving. Voorafgaand aan deze melding mag het bouwwerk niet in gebruik worden genomen.

Kopie Bouwdossier

Gemeente Utrecht

Aandachtspunten

- Door bouwwerkzaamheden en het aan- en afvoeren van bouwmateriaal kan schade aan de openbare weg, straatmeubilair, openbaar groen, straatverlichting en dergelijke ontstaan. Herstelwerkzaamheden en/of aanpassingen ten gevolge daarvan worden door Stadsbedrijven op kosten van de aanvrager uitgevoerd. U dient voor deze werkzaamheden tijdig contact op te nemen met de gebiedsbeheerder van de desbetreffende wijk (bereikbaar via het Klantcontact Centrum van de gemeente Utrecht, telefoonnummer: 14 030).

- Deze vergunning wordt verleend behoudens rechten van derden. Dit betekent dat privaatrechtelijke zaken de uitvoering van de werkzaamheden geheel of gedeeltelijk kunnen verhinderen.

- De omgevingsvergunning kan geheel of gedeeltelijk worden ingetrokken indien:
  A blijkt dat de vergunning is verstrekt op grond van onjuiste gegevens bij de aanvraag;
  B de aan de vergunning verbonden voorschriften niet zijn of worden nagekomen;
  C van de vergunning geen gebruik wordt gemaakt binnen 26 weken na bekendmaking;
  D de werkzaamheden met meer dan 26 weken zijn stilgelegd;
  E de vergunninghouder dit verzoekt.

- Indien er bo(o)m(en) op of nabij de bouwplaats staan, moet u boombeschermende maatregelen treffen op grond van artikel 4.11, sub 3 van de APV Utrecht.
  De richtlijnen van de Bomenposter gelden hierbij als adequaat beschermingsniveau u kunt deze vinden op:
  www.utrecht.nl/fileadmin/uploads/documenten/wonen-en-leven/parken-en-groen/bomen/WerkenRondBomen.pdf

Kopie Bouwdossier

Later te verstrekken constructieve gegevens en bescheiden:

Funderingsconstructie:

Bouwconstructies van de bovenbouw:

Tekeningen
Tekeningen betreffende de detaillering van de constructies van de bovenbouw (vloeren, liggers, wanden, kolommen) uitgevoerd in beton, prefab, staal, aluminium, hout, glas, kunststof enz. voorzien van (voor zover van toepassing):
- de afmetingen van de onderdelen;
- de wapening van de (prefab) betonconstructies;
- de verbindingsdetails;
- de gevelbekleding (elementen) met bevestiging;
- de trappen, bordessen, balkons, galerijen, vloerafscheidingen e.d.;
- de balklagen, lateien, geveldragers e.d.;
- de bescherming van de onderdelen tegen aantasting (tbv duurzame veiligheid)

Berekeningen
Berekeningen waaruit blijkt dat alle (te wijzigen) constructieve delen van het bouwwerk, de constructieve samenhang van de delen alsmede de constructie van het bouwwerk als geheel voldoet aan de in het Bouwbesluit gestelde eisen op het gebied van constructieve veiligheid.

Berekeningen waaruit blijkt dat alle (te wijzigen) constructieve delen van het bouwwerk alsmede het bouwwerk als geheel voldoet aan de in het Bouwbesluit gestelde eisen op het gebied van brandveiligheid, aanrijding en overige bijzondere belastingen.

Overige bescheiden
Kwaliteitsverklaringen, CE-markeringen en gegevens en bescheiden ten behoeve van een beroep op de gelijkwaardigheid.

Wijze van aanleveren van gegevens en bescheiden
- De tekeningen en berekeningen moeten voldoen aan hoofdstuk 1 en 2 van de Ministeriële regeling omgevingsrecht (Mor) gestelde eisen.
- Moeilijk inzichtelijke computerberekeningen moeten zijn voorzien van een handberekening.
- Tekeningen en berekeningen moeten zijn ondertekend of gewaarmerkt door de (coördinerend) constructeur.
- Tekeningen en berekeningen van onderdelen die een functie hebben in de samenhang van de constructiedelen moeten zijn ondertekend door een door de aanvrager aangewezen coördinerend constructeur.

Kopie Bouwdossier

BETAPLUS ENGINEERING B.V.
Adviesbureau Voor Bouwconstructies

Lid van VNconstructeurs
Splinterlaan 152
2352 SM Leiderdorp
Tel. 071-5760679
Email. info@betaplus.nl
Internet. www.betaplus.nl

Statische berekening

Project: Steenstraat 9 Utrecht

Werknr. 21-45

Datum: 15-03-2021

Opgesteld door: [redacted]

Kopie Bouwdossier

wijziging	datum	omschrijving

Lid van VNconstructeurs
Splinterlaan 152
2352 SM Leiderdorp
Tel. 071-5760679
Email. info@betaplus.nl
Internet. www.betaplus.nl

Inleiding

Dit rapport behelst de benodigde statische berekeningen ten behoeve van het constructief ontwerp. Het betreft de realisatie van een doorbrak in de bestaande achtergevel.

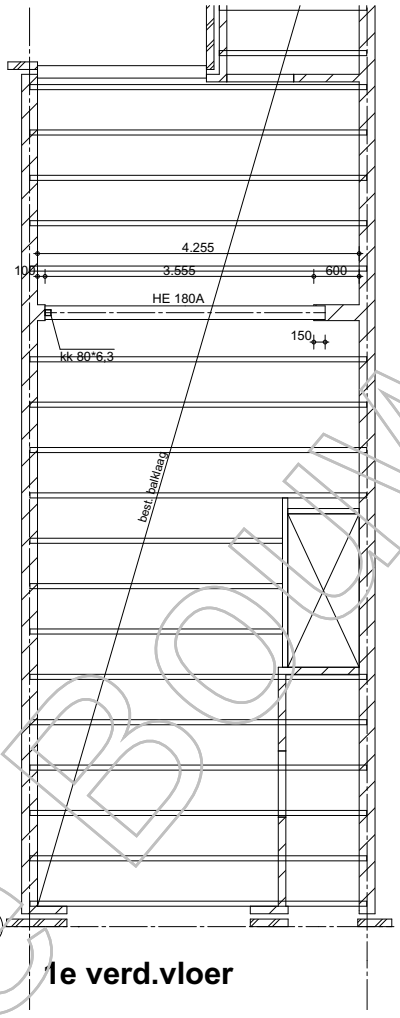

Kopie Bouwdossier

Lid van VNconstructeurs
Splinterlaan 152
2352 SM Leiderdorp
Tel. 071-5760679
Email. info@betaplus.nl
Internet. www.betaplus.nl

Kopie Bouwdossier

Aangenomen belastingen

Dakvloer

Houten vloer: $P_{G.}$ = 0,70 kN/m2

P_Q = 1,00 kN/m2 (dak)

$P_{ver.}$ 2,25 kN/m2 (vloer)

Vlaklasten verticale elementen

Kozijnen:	0,8	kN/m2
Hsb-wanden:	0,5	kN/m2
KZS wand 150mm:	2,7	kN/m2
KZS wand 214 mm:	3,85	kN/m2

Volumieke massa's toegepaste materialen:

Beton:	25	kN/m3
Kalkzandsteen:	18	kN/m3
Glas:	26	kN/m3
Hout:	5	kN/m3

Lid van VNconstructeurs
Splinterlaan 152
2352 SM Leiderdorp
Tel. 071-5760679
Email. info@betaplus.nl
Internet. www.betaplus.nl

5.4 Veranderlijke belastingen

Karakteristieke waarden q_k (regelmatig verdeelde belasting) en Q_k (geconcentreerde belasting) van opgelegde belastingen bij verschillende gebruiksklassen (NEN-EN 1991-1-1 art. 6.3 & NB(nl)) en waarden van Ψ-factoren (NEN-EN 1990 A1.2.2):

5.4.1 Belastingen door personen, meubels en verplaatsbare voorwerpen

Woon-, kantoor-, bijeenkomst en winkelruimten

			vloeren, balkons en trappen		ontsluitingswegen				
klasse/ categorie		bestemming	q_k [kN/m²]	Q_k [a] [kN]	q_k [kN/m²]	Q_k [a] [kN]	Ψ_0	Ψ_1	Ψ_2
		NEN-EN 1991-1-1, tabel 6.1	NEN-EN 1991-1-1, tabel NB.1		NEN-EN 1991-1-1, tabel NB.1		NEN-EN 1990 tabel A1.1		
A		**woningen, woongebouwen**			2	3	0,4	0,5	0,3
		vloeren	1,75	3					
		trappen	2	3					
		balkons	2,5	3					
B		**kantoorgebouwen**	2,5	3	3	3	0,5	0,5	0,3
C		**bijeenkomstgebouwen**			5	7	0,25	0,7	0,6
	C1	gebieden met tafels	4	7					
	C2	gebieden met vaste stoelen	4	7					
	C3	gebieden zonder obstakels	5	7					
	C4	gebieden met fysieke activiteiten	5	7					
	C5	gebieden voor grote menigtes	5	7					
D		**winkelruimten**			4	4	0,4	0,7	
	D1	kleinhandel	4	7					
	D2	warenhuizen							

[a] werkend op een oppervlak van 0,50 x 0,50 m².

Daken

klasse/ categorie		bestemming	q_k [a] [kN/m²]		Q_k [kN]	Ψ_0	Ψ_1	Ψ_2
klasse/ categorie		NEN-EN 1991-1-1, tabel 6.9	NEN-EN 1991-1-1, tabel 6.10			NEN-EN 1990 tabel A1.1		
H		daken alleen toegankelijk voor onderhoud	dakhelling α		1,5[b]	0	0	0
			0 ≤ α 15°	1				
			15 ≤ α 20°	4-0,2α				
			α ≥ 20°	0				
		daken van onder maaiveld gelegen ruimten, geen verkeersbelasting	4		7			

[a] de belasting qk werkt op een oppervlakte A van 10 m², binnen de grenzen van nul tot het hele dakoppervlak.
[b] werkend op een oppervlak van 0,1 m x 0,1 m.

Kopie Bouwdossier

Lid van VNconstructeurs
Splinterlaan 152
2352 SM Leiderdorp
Tel. 071-5760679
Email. info@betaplus.nl
Internet. www.betaplus.nl

Uitgangspunten Technische Grondslagen Constructies

Toegepaste normen

Berekeningen zijn gebaseerd op de Eurocodes voor gebouwen inclusief de Nederlandse nationale bijlagen.

NEN-EN 1990 Grondslagen van het constructief ontwerp

Eurocode 1:	Belastingen op constructies
NEN-EN 1991-1-1	Volumieke gewichten, eigen gewicht, opgelegde belastingen
NEN-EN 1991-1-2	Belastingen bij brand
NEN-EN 1991-1-3	Sneeuwbelastingen
NEN-EN 1991-1-4	Windbelastingen
NEN-EN 1991-1-5	Thermische belastingen
NEN-EN 1991-1-7	Buitengewone belastingen
Eurocode 2:	Betonconstructies
NEN-EN 1992-1-1	Algemene regels en regels voor gebouwen
NEN-EN 1992-1-2	Ontwerp en berekening van betonconstructies bij brand
Eurocode 3:	Staalconstructies
NEN-EN 1993-1-1	Algemene regels en regels voor gebouwen
NEN-EN 1993-1-2	Staalconstructies bij brand
Eurocode 4:	Staal- betonconstructies
NEN-EN 1994-1-1	Algemene regels en regels voor gebouwen
NEN-EN 1994-1-2	Staal- betonconstructies bij brand
Eurocode 5:	Houtconstructies
NEN-EN 1995-1-1	Algemene regels en regels voor gebouwen
NEN-EN 1995-1-2	Houtconstructies bij brand
Eurocode 6:	Constructies van metselwerk
NEN-EN 1996-1-1	Algemene regels voor constructies van gewapend en ongewapend metselwerk
NEN-EN 1996-1-2	Ontwerp en berekening van metselwerkconstructies bij brand
Eurocode 7:	Geotechnisch ontwerp
NEN-EN 1997-1	Algemene regels

Kopie Bouwdossier

Lid van VNconstructeurs
Splinterlaan 152
2352 SM Leiderdorp
Tel. 071-5760679
Email. info@betaplus.nl
Internet. www.betaplus.nl

Materialen

Betonconstructies

Betonkwaliteit :	C30/37
Betonwapening staven	B500
gepuntlaste wapeningsnetten	B500

Staalconstructies

Constructiestaal	walsprofielen	S235 JRG2
koker− en buisprofielen (HF)		S235 J2H
windverbanden (profielstaal)		S235 JRG2
bouten (gerolde draad)		8.8
ankerbouten (gerolde draad)		4.6
lassen		K 5 mm

Houtconstructies

Constructiehout		C24
Gelamineerd hout	horizontaal gelamineerd	GL24

Metselwerkconstructies

Kalkzandsteen	lijmwerk	CS12 (tenzij anders vermeld)
Baksteen	metselmortel M10	CS12
Betonsteen	metselmortel M12,5	15 N/mm²
Poriso Stuc	metselmortel M10	15 N/mm²
Porotherm	metselmortel M10	PM20:18N/mm²

Kopie Bouwdossier

Lid van VNconstructeurs
Splinterlaan 152
2352 SM Leiderdorp
Tel. 071-5760679
Email. info@betaplus.nl
Internet. www.betaplus.nl

BELASTINGEN

Ontwerplevensduur

Volgens NEN-EN 1990, tabel 2.1.

Ontwerplevensduurklasse	:	3
Minimum ontwerplevensduur	:	50 jaar
Gekozen ontwerplevensduur t	:	50 jaar

Constructieve betrouwbaarheid

Gebouwconstructie	:	woning

Volgens NEN-EN 1990, tabel B1 en NEN-EN 1991-1-7, tabel A1 wordt de gebouwconstructie ingedeeld in de volgende betrouwbaarheidsklasse (RC) en gevolgklasse (CC):

Gevolgklasse	:	CC1
Subklasse	:	n.v.t.
Betrouwbaarheidsklasse	:	RC1
Betrouwbaarheidsfactor k_{FI}	=	0,9

Permanente belastingen

De permanente belastingen worden bepaald volgens NEN –EN 1991 bijlage A, waarbij de volgende volumieke gewichten zijn aangehouden:

Beton:	24,0	kN/m^3 (normaal)
	25,0	kN/m^3 (gewapend beton)
Staal:	78,5	kN/m^3
Hout:	4,0	kN/m^3
Grond:	20,0	kN/m^3 (nat)
	17,0	kN/m^3 (droog)
Water:	10,0	kN/m^3

Kopie Bouwdossier

Lid van VNconstructeurs
Splinterlaan 152
2352 SM Leiderdorp
Tel. 071-5760679
Email. info@betaplus.nl
Internet. www.betaplus.nl

Kopie Bouwdossier

BRAND

Sterkte bij brand

De sterkte die een bouwconstructie bij brand moet hebben, wordt aangeduid als brandwerendheid met betrekking tot bezwijken, uitgedrukt in minuten. Volgens Bouwbesluit 2012 gaat het hierbij om de brandwerendheid met betrekking tot bezwijken van:

- een vloer, trap of hellingbaan waarover of waaronder een vluchtroute voert buiten het subbrandcompartiment met brand (buiten de brandruimte);
- een bouwconstructie van een aangrenzend brandcompartiment.

Gebruiken van een vluchtroute buiten de brandruimte
De grenswaarde van bezwijken van een vluchtroute is 30 minuten (bestaand: 20 minuten).

Voortschrijdende instorting als gevolg van brand
In Bouwbesluit 2012 zijn voorschriften gegeven die ervoor zorgen dat de kans op een voortschrijdende instorting als gevolg van een brand tot een minimum wordt beperkt. In art. 2.10(2)(4)(5) wordt dit geformuleerd als: een bouwconstructie bezwijkt bij brand in een brandcompartiment waarin de bouwconstructie ligt niet binnen x minuten door het bezwijken van een bouwconstructie binnen of grenzend aan het brandcompartiment.

Van toepassing zijn de volgende grenswaarden voor brandwerendheid met betrekking tot bezwijken in minuten:

	Hoogste vloer woonfunctie boven meetniveau											
	≤ 5 m			> 5 m			> 7 m			> 13 m		
Gebruiksfunctie	N	NR	B	N	NR	B	N	NR	B	N	NR	B
Woonfunctie	60	30	0	60	30	0	90	90	30	120	120	60
Bijeenkomstfunctie												
- kinderopvang met bedgebied	60	30	0	90	60	30	90	60	30	120	90	60
- andere[1]	0	0	0	90	60	30	90	60	30	90	60	30
Celfunctie	60	30	0	90	60	30	90	60	30	120	90	60
Gezondheidsfunctie												
- met bedgebied	60	30	0	90	60	30	90	60	30	120	90	60
- andere[1]	0	0	0	90	60	30	90	60	30	90	60	30
Industriefunctie	0	0	0	90	60	30	90	60	30	90	60	30
Kantoorfunctie	0	0	0	90	60	30	90	60	30	90	60	30
Logiesfunctie												
- A≤ 100m² niet in logiesgebouw	0	0	0	0	0	0	0	0	0	0	0	0
- andere	60	30	0	90	60	30	90	60	30	120	90	60
Onderwijsfunctie	0	0	0	90	60	30	90	60	30	90	60	30
Sportfunctie[1]	0	0	0	90	60	30	90	60	30	90	60	30
Winkelfunctie[1]	0	0	0	90	60	30	90	60	30	90	60	30
Overige gebruiksfuncties												
- personenvervoer	0	0	0	90	60	30	90	60	30	90	60	30
- stallen motorvoertuigen[2]	0	0	0	90	60	30	90	60	30	90	60	30
- andere	-	-	-	-	-	-	-	-	-	-	-	-

Technosoft Balkroosters release 6.60b 16 mrt 2021
Project.....: 21-45 - Steenstraat 9 Utrecht
Onderdeel....: Stalen ligger
Constructeur.: [redacted]
Dimensies....: kN/m/rad
Datum.....: 15/03/2021
Bestand.....: C:\Users\info\OneDrive\kantoor\projekten\21\45\stalen ligger.grw
Torsiefac....: 10 %

Betrouwbaarheidsklasse : 1 Referentieperiode : 50

Belastingfactoren zijn bepaald conform NEN8700:2011
Tabel A1.2(B) en (C): Factoren bij verbouw.

Toegepaste normen volgens Eurocode met Nederlandse NB

Belastingen	NEN-EN 1990:2002	C2:2010	NB:2011(nl)
	NEN-EN 1991-1-1:2002	C1:2009	NB:2011(nl)
	NEN 8700:2011		
Staal	NEN-EN 1993-1-1:2006	C2:2011,A1:2016	NB:2016(nl)

Kopie Bouwdossier

Technosoft Balkroosters release 6.60b 16 mrt 2021

Project.....: 21-45 - Steenstraat 9 Utrecht
Onderdeel....: Stalen ligger

GEOMETRIE

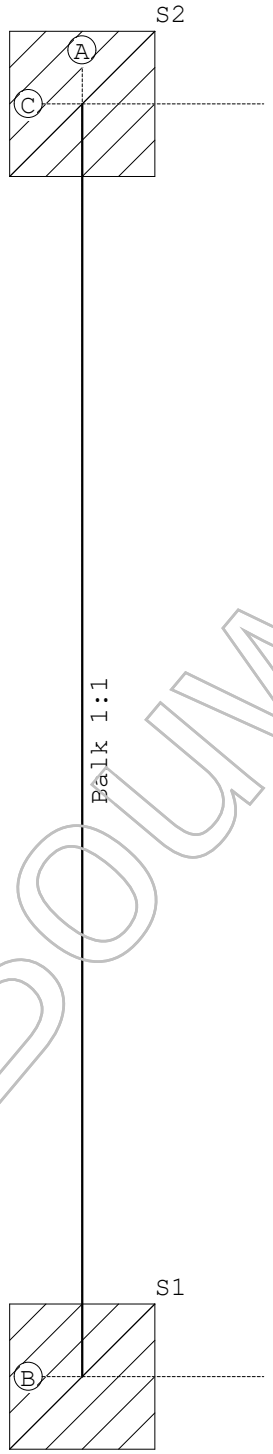

MATERIALEN

Mt	Omschrijving	E-modulus[N/mm2]	S.G.	Pois.	Uitz. coëff
1	S235	210000	78.5	0.30	1.2000e-05

Kopie Bouwdossier

Technosoft Balkroosters release 6.60b 16 mrt 2021

Project.....: 21-45 - Steenstraat 9 Utrecht
Onderdeel....: Stalen ligger

PROFIELEN [mm]

Prof.	Omschrijving	Materiaal	Oppervlak	Torsietr.	Traagheid	Vormf.
1	HEA180	1:S235	4.530e+03	1.489e+05	2.510e+07	0.00

PROFIELEN vervolg [mm]

Prof.	Staaftype	Breedte	Hoogte	Zs	Rek.As	Type	b1	h1	b2	h2
1	0:Normaal	180	171	86	0.00					

PROFIELVORMEN [mm]

1 HEA180

STRAMIENLIJNEN

Nr.	Naam	X-begin	Y-begin	X-eind	Y-Eind
1	A	0.000	3.500	0.000	0.000
2	B	0.000	0.000	0.500	0.000
3	C	0.000	3.500	0.500	3.500

BALKEN

Nr.	Naam	Begin	Eind	Profiel
1	1	A;B	A;C	1:HEA180

BALKEN vervolg

Nr.	Naam	Aansl.begin	Aansl.eind	Excentr.	Pasm.begin	Pasm.eind	Opm.
1	1	WDM	WDM	0.000	0.000	0.000	

Opmerkingen:
De torsie traagheid van alle balken is tot 10% gereduceerd

STEUNPUNTTYPEN

Nr. : 1 Rx:Vrij Z:Vast Ry:Vrij
Min.afst.: 0.500

STEUNPUNTEN

Nr.	Steunpunttype	Balk	Positie	Excentr.	Opm:
1	1:	Balk 1:1	0.000	0.000	
2	1:	Balk 1:1	3.500	0.000	

BELASTINGGEVALLEN

B.G.	Omschrijving	Belast/onbelast	ψ_0	ψ_1	ψ_2	e.g.
1	Permanent	2:Permanent EN1991				-1.00
2	Veranderlijk	0:Alles tegelijk	0.50	0.50	0.30	0.00

Kopie Bouwdossier

Technosoft Balkroosters release 6.60b 16 mrt 2021

Project.....: 21-45 - Steenstraat 9 Utrecht
Onderdeel....: Stalen ligger

BELASTINGGEVALLEN

B.G.	Omschrijving	Type
1	Permanent	1 Permanente belasting
2	Veranderlijk	2 Ver. bel. pers. ed. (p_rep)

VELDBELASTINGEN

Balk 1:1 B.G:1 Permanent

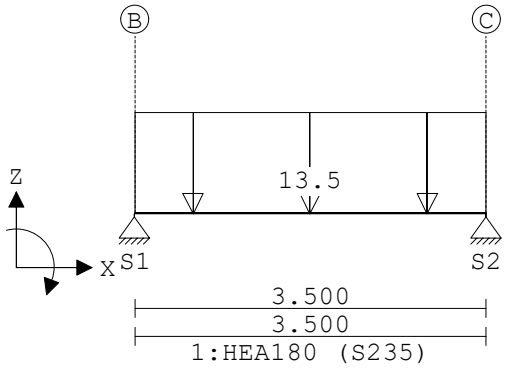

VELDBELASTINGEN

B.G:1 Permanent

Balk	Last	Type	q1/p/m	q2	Afstand	Lengte	Exc.
Balk 1:1	1	1:q-last	-13.500	-13.500	0.000	3.500	0.000

VELDBELASTINGEN

Balk 1:1 B.G:2 Veranderlijk

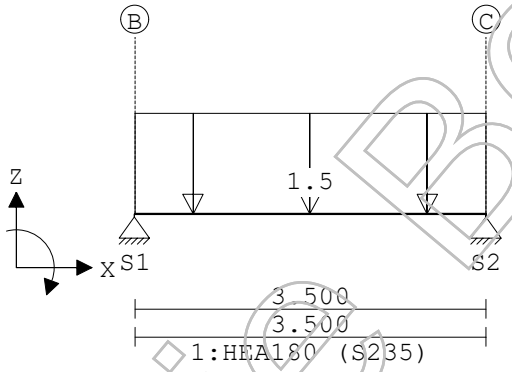

VELDBELASTINGEN

B.G:2 Veranderlijk

Balk	Last	Type	q1/p/m	q2	Afstand	Lengte	Exc.
Balk 1:1	1	1:q-last	-1.500	-1.500	0.000	3.500	0.000

BELASTINGCOMBINATIES

BC	Type	BG	Gen.	Factor	BG	Gen.	Factor	BG	Gen.	Factor	BG	Gen.	Factor
1	Fund.	1	Perm	1.15									
2	Fund.	1	Perm	1.15	2	psi0	1.10						
3	Fund.	1	Perm	1.05	2	Extr	1.10						
4	Fund.	1	Perm	0.90									
5	Fund.	1	Perm	0.90	2	psi0	1.10						
6	Fund.	1	Perm	0.90	2	Extr	1.10						
7	Kar.	1	Perm	1.00	2	Extr	1.00						
8	Freq.	1	Perm	1.00									

Kopie Bouwdossier

Technosoft Balkroosters release 6.60b 16 mrt 2021

Project.....: 21-45 - Steenstraat 9 Utrecht
Onderdeel....: Stalen ligger

BELASTINGCOMBINATIES

BC	Type	BG	Gen.	Factor	BG	Gen.	Factor	BG	Gen.	Factor	BG	Gen.	Factor
9	Freq.	1	Perm	1.00	2	psi1	1.00						
10	Quas.	1	Perm	1.00									
11	Quas.	1	Perm	1.00	2	psi2	1.00						
12	Blij.	1	Perm	1.00									

STAALPROFIELEN - ALGEMENE GEGEVENS

Stabiliteit: Classificatie gehele constructie: Geschoord

MATERIAAL

Mat nr.	Profielnaam	Vloeisp. [N/mm^2]	Productie methode	Min. drsn. klasse
1	HEA180	235	Gewalst	1

Partiële veiligheidsfactoren:
Gamma M;0 : 1.00 Gamma M;1 : 1.00

KIPSTABILITEIT

Staaf	Plts. aangr.		l gaffel [m]	Kipsteunafstanden [m]
Balk 1:1				
V1	1.0*h	boven:	3.50	3.500
		onder:	3.50	3.500

TOETSING SPANNINGEN

Staaf	Mat nr.	BC	Sit	Kl	Plaats	Norm	Artikel	Formule	Hoogste toetsing U.C. [N/mm^2]	Opm.
Balk 1:1										
V1	1	2	1	1	Staaf	EN3-1-1	6.3.2	(6.54)	0.375	88

TOETSING DOORBUIGING

Staaf	Soort	Mtg	Lengte [m]	Overst I	Overst J	Zeeg [mm]	u_{tot} [mm]	BC	Sit		u [mm]	Toelaatbaar [mm]	*l
Balk 1:1													
V1	Vloer	db	3.50	N	N	0.0	-5.7	7	1	Eind	-5.7	±14.0	0.004
		db						7	1	Bijk	-0.6	±10.5	0.003

Kopie Bouwdossier

Technosoft Balkroosters release 6.60b 16 mrt 2021

Project.....: 21-45 - Steenstraat 9 Utrecht
Onderdeel....: Stalen ligger

UNITY-CHECK'S

Balk 1:1 OMHULLENDE VAN ALLES

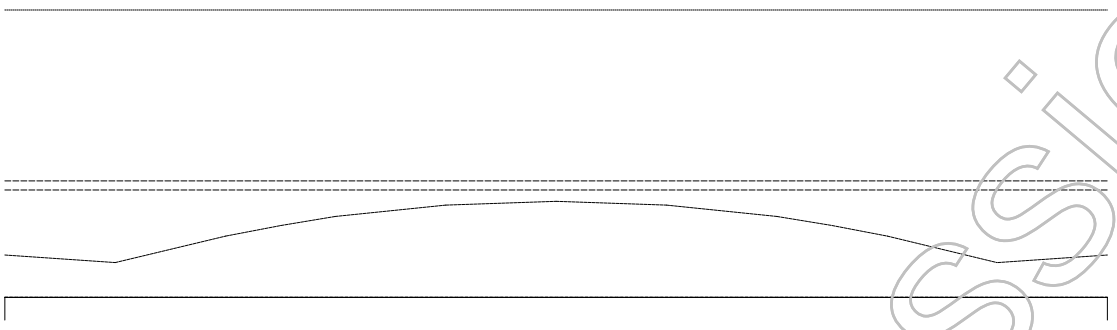

Toelaatbare unity-check (1.0)
Unity-check i.v.m. kipstabiliteit
Hoogste unity-check i.v.m. doorsnedecontrole
Hoogste unity-check i.v.m. doorbuiging

DOORBUIGINGEN w1 [mm]

Balk 1:1 Blijvende combinatie

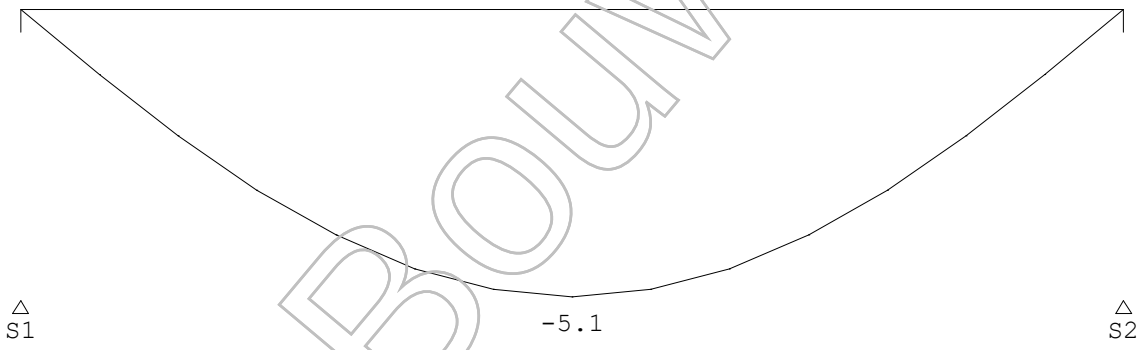

DOORBUIGINGEN Wbij [mm]

Balk 1:1 Karakteristieke combinatie

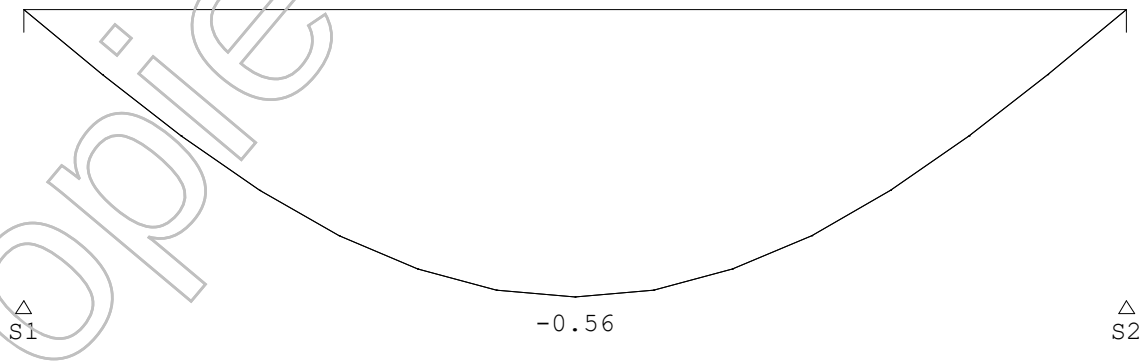

Kopie Bouwdossier

Technosoft Balkroosters release 6.60b 16 mrt 2021

Project.....: 21-45 - Steenstraat 9 Utrecht
Onderdeel....: Stalen ligger

DOORBUIGINGEN Wmax [mm] Balk 1:1 Karakteristieke combinatie

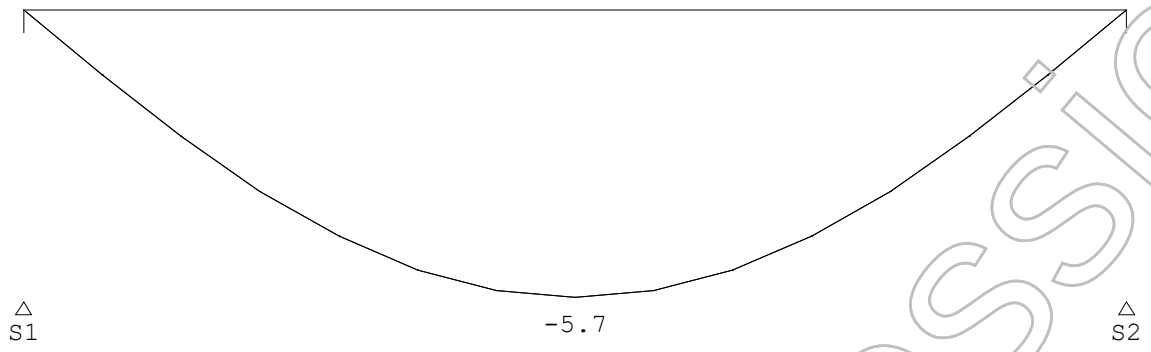

DOORBUIGINGEN Karakteristieke combinatie

Balk	Veld	Zijde	positie [m]	l_{rep} [mm]	w_1 [mm]	w_2 [mm]	|-- w_{bij} --| [mm]	[lrep/]	w_{tot} [mm]	w_c [mm]	|-- w_{max} --| [mm]	[lrep/]
1	1	Neg.	1.750	3500	-5.1		-0.6	6294	-5.7		-5.7	615

DOORBUIGINGEN Wbij [mm] Balk 1:1 Frequente combinatie

DOORBUIGINGEN Wmax [mm] Balk 1:1 Frequente combinatie

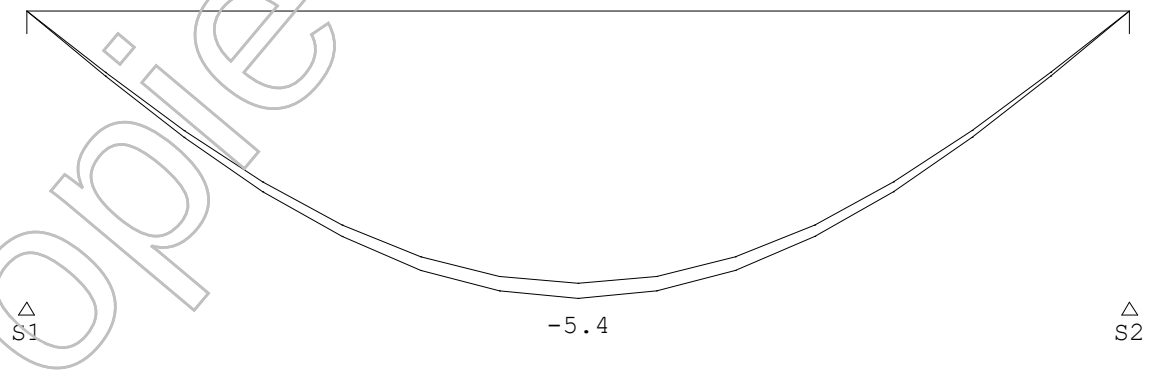

DOORBUIGINGEN Frequente combinatie

Balk	Veld	Zijde	positie [m]	l_{rep} [mm]	w_1 [mm]	w_2 [mm]	|-- w_{bij} --| [mm]	[lrep/]	w_{tot} [mm]	w_c [mm]	|-- w_{max} --| [mm]	[lrep/]

Kopie Bouwdossier

Technosoft Balkroosters release 6.60b 16 mrt 2021

Project.....: 21-45 - Steenstraat 9 Utrecht
Onderdeel....: Stalen ligger

DOORBUIGINGEN

Frequente combinatie

Balk	Veld	Zijde	positie [m]	l_{rep} [mm]	w_1 [mm]	w_2 [mm]	|-- w_{bij} --| [mm]	[lrep/]	w_{tot} [mm]	w_c [mm]	|-- w_{max} --| [mm]	[lrep/]
1	1	Neg.	1.750	3500	-5.1		-0.3	12589	-5.4		-5.4	646

DOORBUIGINGEN Wbij [mm]

Balk 1:1 Quasi-blijvende combinatie

DOORBUIGINGEN Wmax [mm]

Balk 1:1 Quasi-blijvende combinatie

DOORBUIGINGEN

Quasi-blijvende combinatie

Balk	Veld	Zijde	positie [m]	l_{rep} [mm]	w_1 [mm]	w_2 [mm]	|-- w_{bij} --| [mm]	[lrep/]	w_{tot} [mm]	w_c [mm]	|-- w_{max} --| [mm]	[lrep/]
1	1	Neg.	1.750	3500	-5.1		-0.2	20982	-5.3		-5.3	660

Kopie Bouwdossier

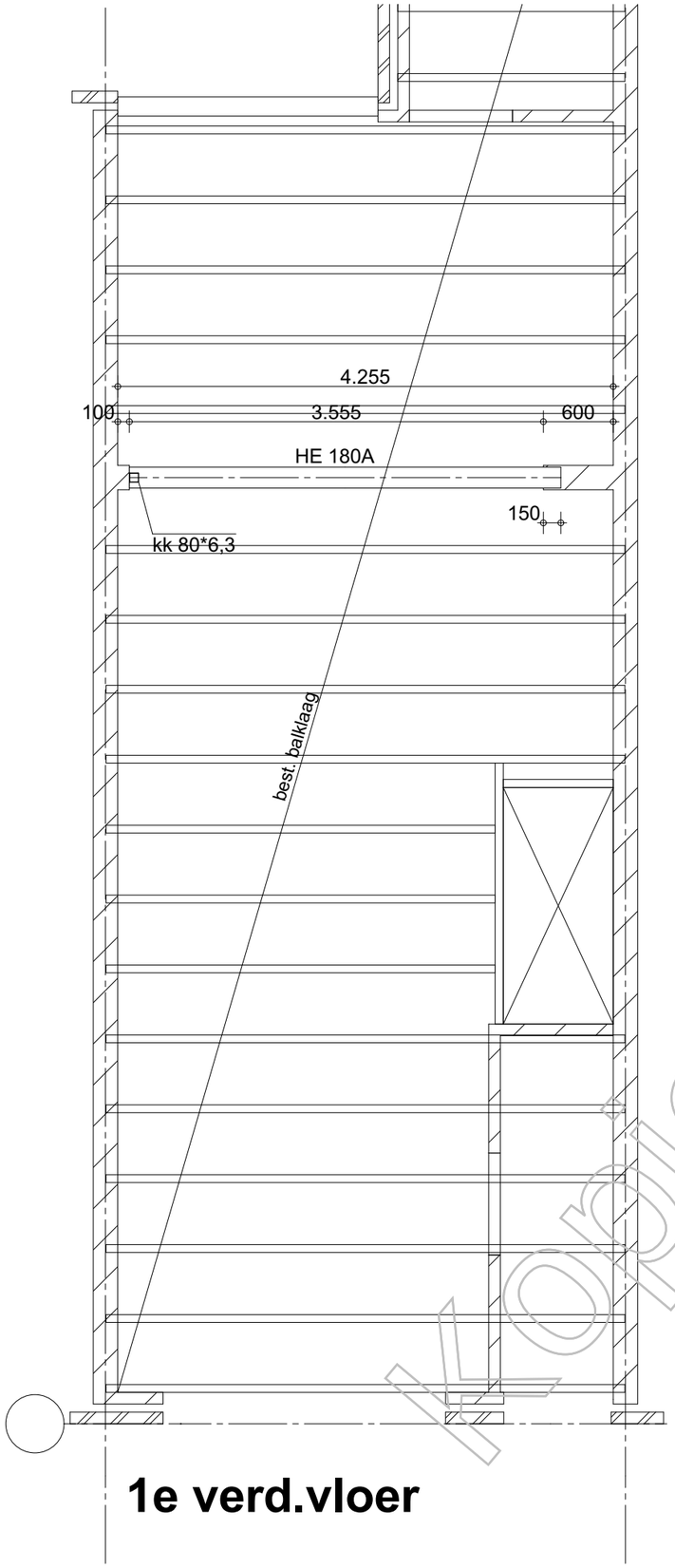

1e verd.vloer

Kopie Bouwdossier

Algemeen:
staalkwaliteit S235 tenzij anders vermeld
boutkwaliteit 8.8. gerolde draad
oplegging stalen balken op metselwerk 100mm tenzij anders vermeld
staalconstructie in vochtige ruimten verzinken, in niet inspecteerbare plekken verzinken + poedercoaten
staalconstructies 30 minuten brandwerend bekleden

ALLE MATEN ZIJN SLECHTS INDICATIEF EN DIENEN NOG IN HET WERK GECONTROLEERD TE WORDEN !!!!!

Project	Steenstraat 9 Utrecht	tekenaar	M. Elfedg
		constr.	[redacted]
Onderdeel	Constructieoverzichten + details	datum.	15-03-21
		formaat.	1:50/ 1:20
		schaal.	A3

BETAPLUS ENGINEERING BV
ADVIESBUREAU VOOR BOUWCONSTRUCTIES

Splinterlaan 152
2352 SM Leiderdorp
Tel. 071-5760679
Email. info@betaplus.nl
internet. www.betaplus.nl

Lid van VNconstructeurs

wijziging

werknr. 21-45

Teknr. W-01

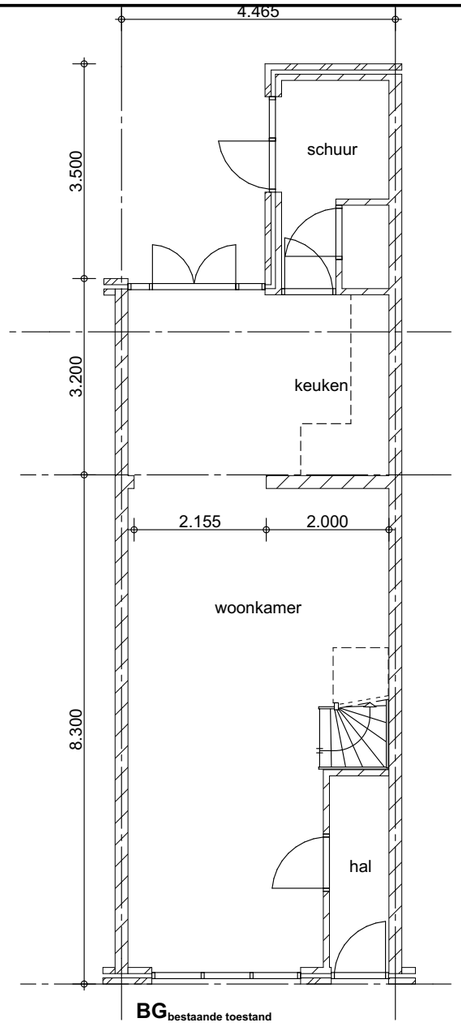

BG$_{\text{bestaande toestand}}$

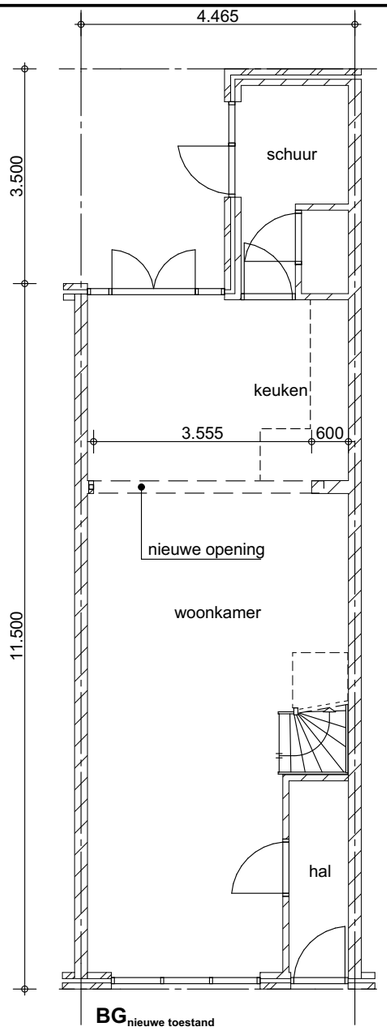

BG$_{\text{nieuwe toestand}}$

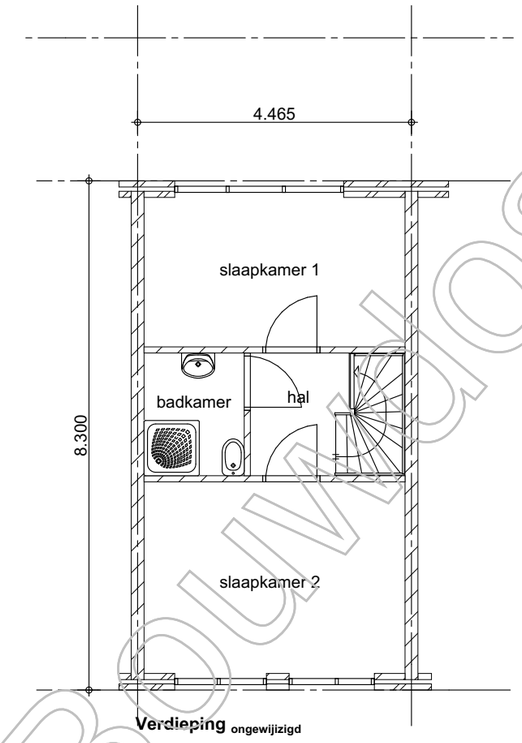

Verdieping ongewijzigd

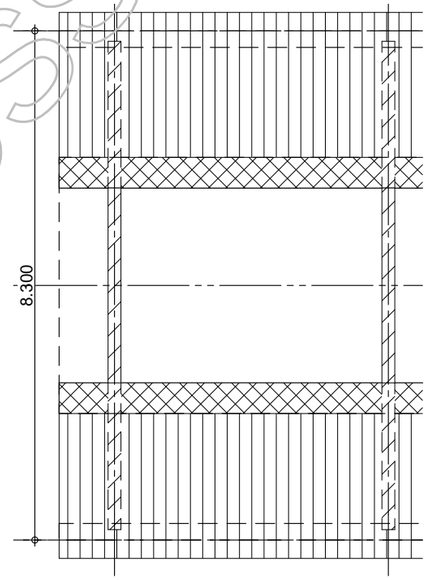

Zolder ongewijzigd

ALLE MATEN ZIJN SLECHTS INDICATIEF EN DIENEN NOG IN HET WERK GECONTROLEERD TE WORDEN !!!!!

Project	Steenstraat 9 Utrecht	tekenaar	
		constr.	
Onderdeel	Bouwkundige tekeningen, bestaande en nieuwe toestand	datum.	04-11-21
		formaat.	1:100
		schaal.	A3
		werknr.	21-45
		Teknr.	B-01

BETAPLUS ENGINEERING BV
ADVIESBUREAU VOOR BOUWCONSTRUCTIES

Splinterlaan 152
2352 SM Leiderdorp
Tel. 071-5760679
Email. info@betaplus.nl
internet. www.betaplus.nl

Lid van VNconstructeurs

wijziging

Kopie Bouwdossier