ALLE DEFINITIEVE MATEN IN HET WERK TE BEPALEN:
N.B. Tekeningen, technische omschrijvingen, ontwerpen en berekeningen, die door de IRVA Architecten of in zijn opdracht vervaardigd zijn, blijven eigendom van IRVA Architecten. Zij mogen niet worden gekopieerd of anderszins vermenigvuldigd.

Achtergevel aanzicht
Bestaand

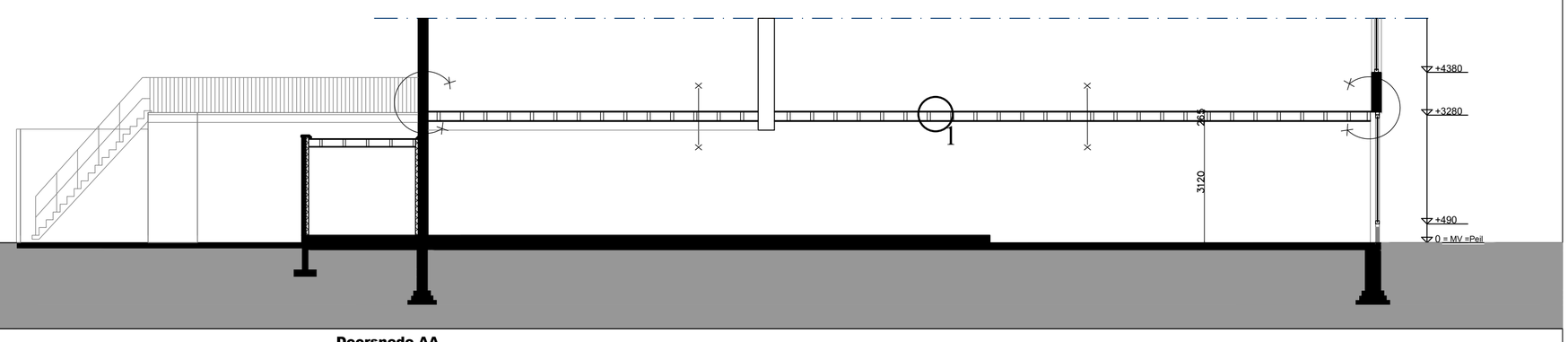

Doorsnede AA
Bestaand

Achtergevel aanzicht
Bestaand ongewijzigd

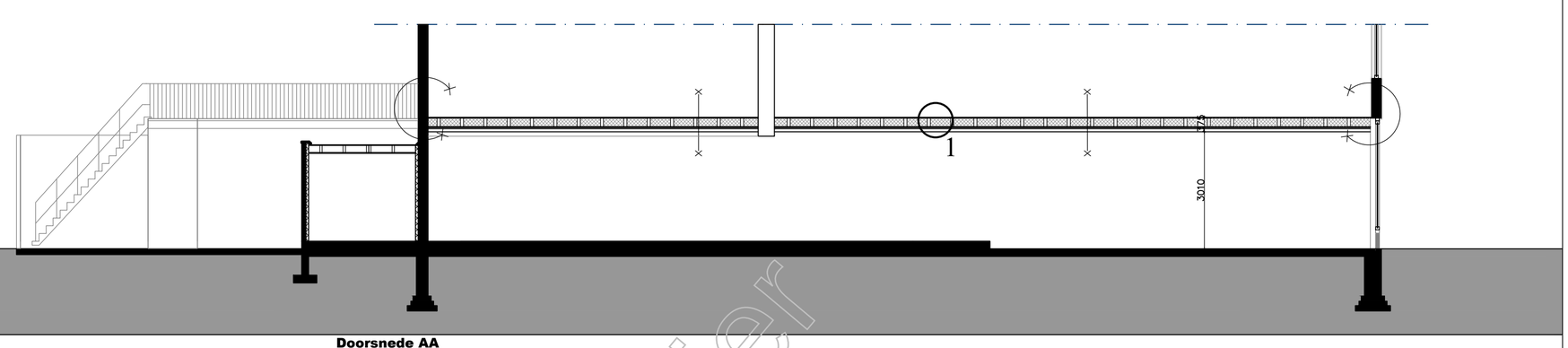

Doorsnede AA
Gewijzigd

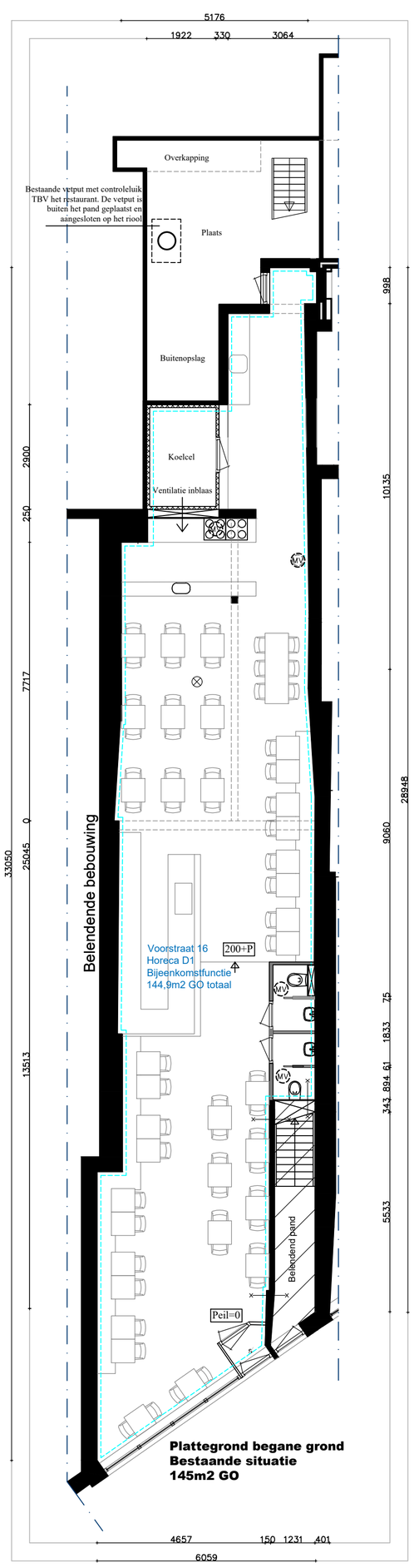

Plattegrond begane grond
Bestaande situatie
145m2 GO

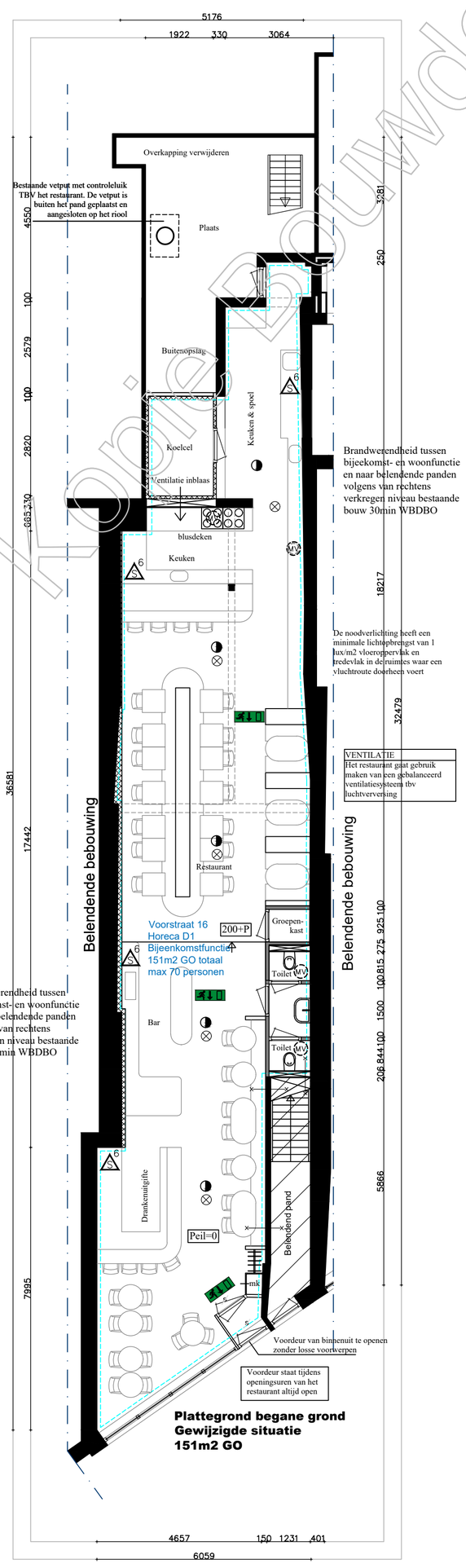

Plattegrond begane grond
Gewijzigde situatie
151m2 GO

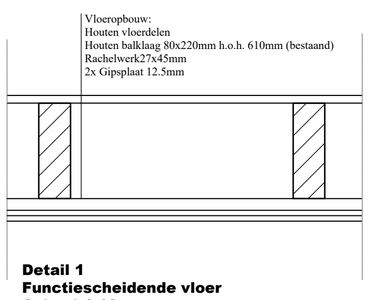

Detail 1
Functiescheidende vloer
Schaal 1:10
Bestaande situatie

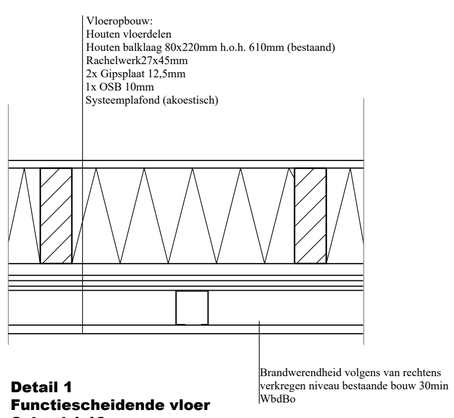

Detail 1
Functiescheidende vloer
Schaal 1:10
Gewijzigde situatie

RENVOOI

	Brandcompartiment volgens van rechtens verkregen niveau bestaande bouw 30min WBDBO
MV	Mechanische ventilatie afvoer: minimaal 14dm3 / seconde voor badkamer en 7dm3/s voor wc
	Rookmelder niet ionisch conform NEN 2535
	60min wbdbo
	30min wbdbo
S	Deur voorzien van knopcilinder. Van binnenuit zonder losse voorwerpen te openen
	Steenachtige wand
	Isolatie
	Lichte scheidingswand (HSB)
	Noodverlichting minimale lichtopbrengst van 1 lux/m2 vloeroppervlak en tredevlak in de ruimtes waar een vluchtroute doorheen voert
6 S	Mobiele brandblusser (6l schuim)
	Nooduitgang conform NEN 6088, plaatsing conform zichtbaarheidseisen als bedoeld in de artikelen 5.2 tot en met 5.6 van NEN-EN 1838.
	Vluchtweg armatuur (verlicht)

IRVA
ARCHITECTEN

Situatie

Datum
06-09-2023

Blad
Nr. 1 van 1

Situatie
Voorstraat 16
3512 AN Utrecht

Projectomschrijving
Diverse wijzigingen aan een restaurant aan de voorstaat 16

Tekening
Bestaande / gewijzigde situatie

Schaal: 1:100
Formaat: A1

WIJZ. A:12-10-2023	WIJZ. E:
WIJZ. B: 09-11-2023	WIJZ. F:
WIJZ. C: 11-12-23	WIJZ. G:
WIJZ. D: 20-12-23	WIJZ. H:

Kopie Bouwdossier